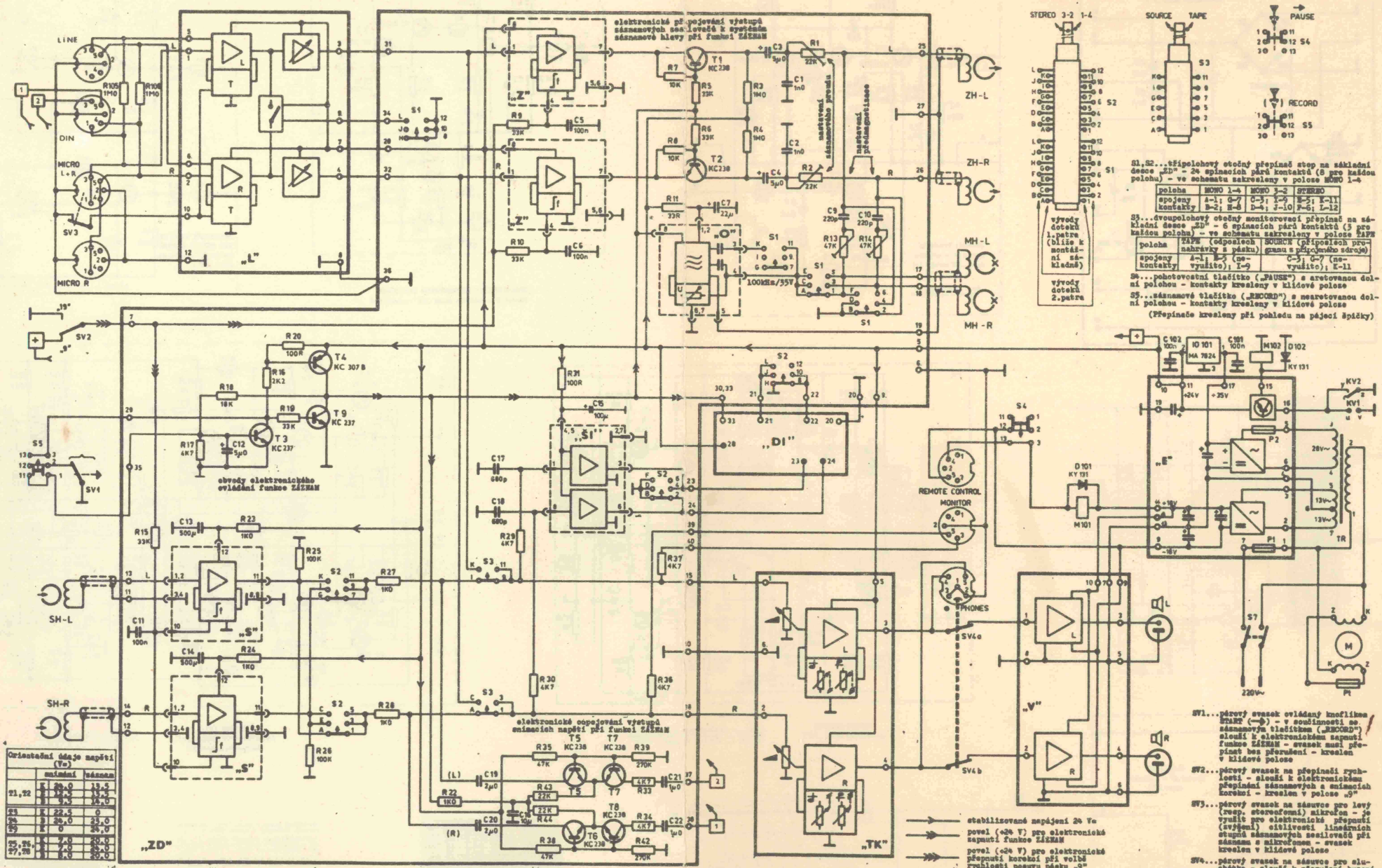

S1,S2...třípolohový otočný přepínač step na základní desce „ZD" - 24 spínacích párů kontaktů (8 pro každou polohu) - ve schematu zakresleny v poloze MONO 1-4

poloha	MONO 1-4	MONO 3-2	STEREO
spojené kontakty	A-1; G-7	C-3; I-9	E-5; K-11
	B-2; H-8	D-4; J-10	F-6; L-12

S3...dvoupolohový otočný monitorovací přepínač na základní desce „ZD" - 6 spínacích párů kontaktů (3 pro každou polohu) - ve schematu zakresleny v poloze TAPE

poloha	TAPE (odpojených nahrávky z pásku)	SOURCE (připojených pro-gramu z připojeného zdroje)	
spojené kontakty	A-1; B-2	(nevyužito); I-9	C-3; G-7 (nevyužito); K-11

S4...pohotovostní tlačítko („PAUSE") s aretovanou dolní polohou - kontakty kresleny v klidové poloze

S5...záznamové tlačítko („RECORD") s aretovanou dolní polohou - kontakty kresleny v klidové poloze

(Přepínače kresleny při pohledu na pájecí špičky)

Orientační údaje napětí (Ve)		snímání	záznam
21,22	K	20,0	11,5
	S	4,5	14,0
	D	4,5	13,0
23	K	22,5	0
24	S	20,0	23,0
25	K	0	24,0
33,28	K	7,0	20,0
27,26	K	7,0	20,0
	S	8,0	20,0

„ZD"...základní deska s plošnými spoji na obou stranách - nese 6 nasouvacích modulů („S" a „E" 2 x, „O" a „I" 1 x)

„E"....deska napájení (usměrnění sekundárních napětí a trafo TR, filtrace, jištění)

„I"....deska s lineárními stupni záznamových zesilovačů a regulací záznam. úrovní

„TK"...deska tónových korekcí (s regulátory hlasitosti, hloubek a výšek)

„V"....deska výkonových zesilovačů s plošnými spoji na obou stranách - připevněna na chladiči (podmínka provozu!)

„DI"...deska indikace (signalizace zapnutí funkce ZÁZNAM)

„S"... modul snímacího zesilovače (2 x)

„S"... modul korekční části záznamového zesilovače (2 x)

„O"...modul oscilátoru pro předmagnetizaci a mazání

„SI"...modul zesilovačů signálů pro měřicí úrovně - symetrické řešení umožňuje záměnu levého zesilovače s pravým

M101...magnet pohotovostního resp. dálkového nastavování posuvu pásku

M102...magnet samočinného koncového vypínání posuvu pásku

KV 1 ....kontakty koncového vypínání posuvu pásku s fólií, která zkratuje kolík levé regulační páky u s kontrou.KV 2...kontakty koncového vypínání při pásku bez fólie (y... kontakt na čele, z...ukostřené čidlo)

U párových obvodů mají součásti v levém kanálu liché poziční čísla, v pravém sudá.

Každá deska resp. modul má samostatné poziční číslování součástí vždy od 1. Součásti mimo desky a moduly mají poziční čísla nad 100.

Schemata modulů a ostatních desek jsou uvedena zvlášť.

SV1...páro vý svazek ovládací knoflíkem START (⟶) - v součinnosti se záznamovým tlačítkem („RECORD") slouží k elektronickému zapnutí funkce ZÁZNAM - svazek musí přepínat bez přerušení - kreslen v klidové poloze

SV2...páro vý svazek na přepínači rychlosti - slouží k elektronickému přepínání záznamových a snímacích korekcí - kreslen v poloze „9"

SV3...páro vý svazek na zásuvce pro levý (resp. stereofonní) mikrofon - je využit pro elektronické přepnutí (zvýšení) citlivosti lineárních stupňů záznamových zesilovačů při záznamu z mikrofonu - svazek kreslen v klidové poloze

SV4...páro vý svazek na zásuvce pro sluchátka - slouží k přerušení buzení výkonových zesilovačů při připojení sluchátek

Změny vyhrazeny!

MAGNETOFON TESLA CM 130 HI FI STEREO

ZÁKLADNÍ ZAPOJENÍ

OPS Te-PF 10.80

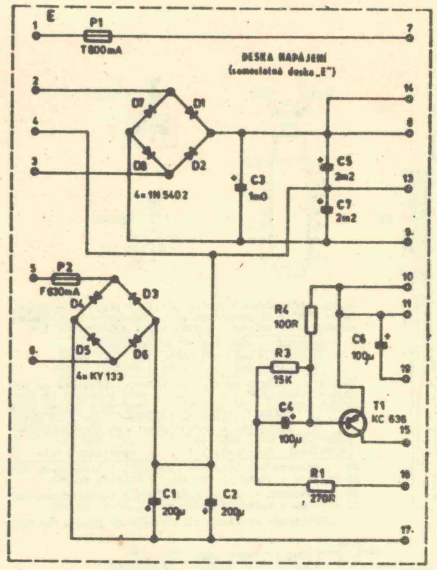

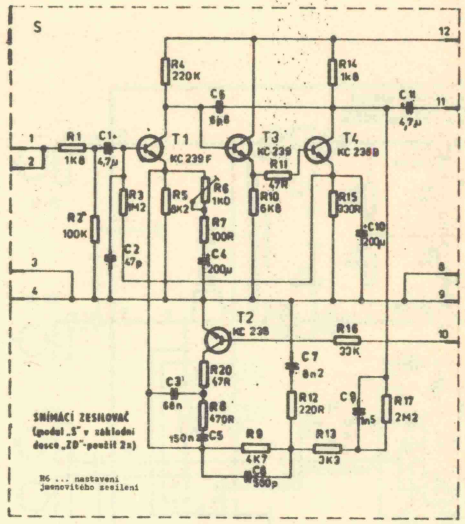

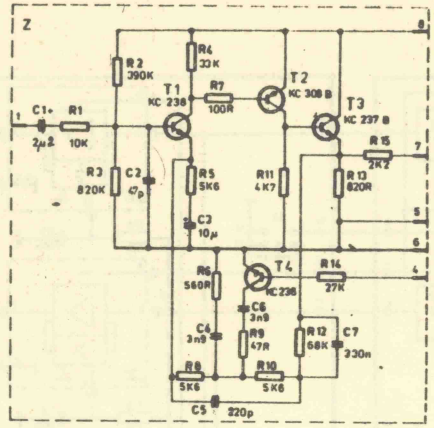

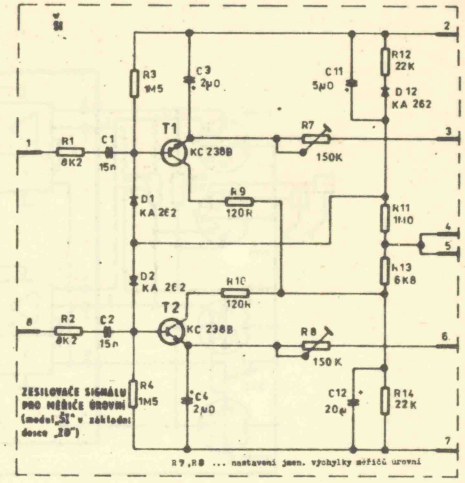

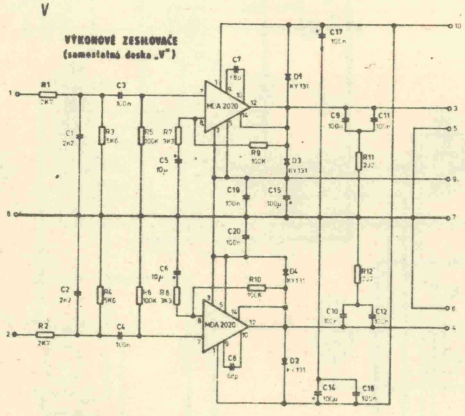

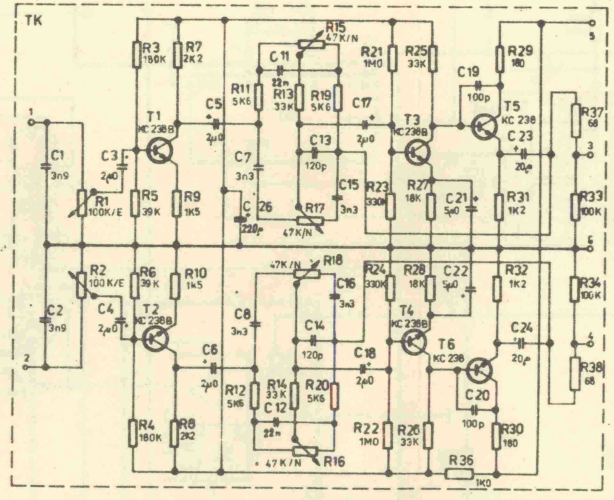

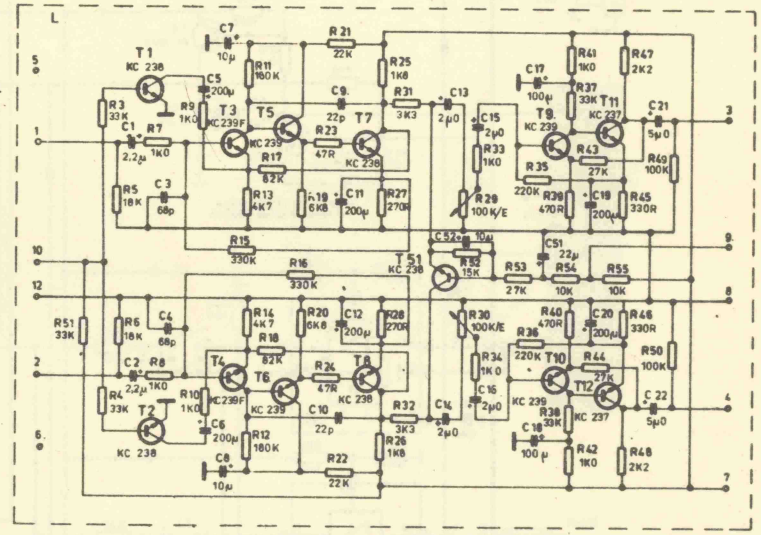

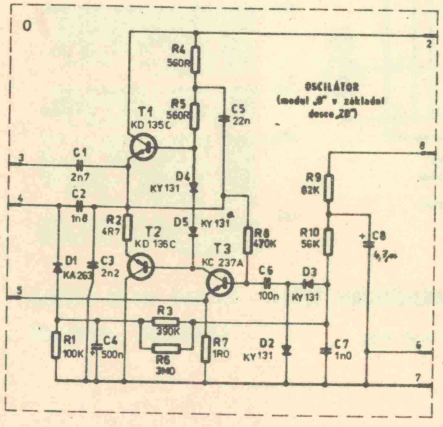

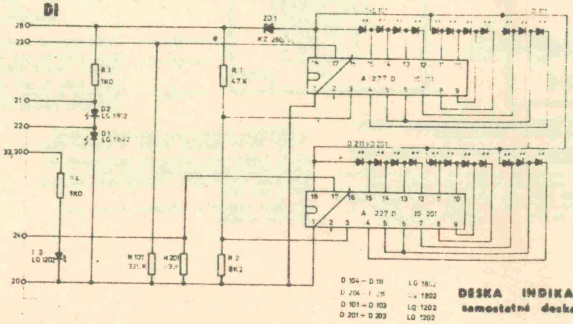

Orientační hodnoty napětí (V=)							
Deska „E"		Deska „TK"			Modul „Z"		
+C1	25,0	T1	E	10,0	T1	E	2,5
+C3	26,0	T2	C	2,7		C	15,8
+C8	24,0		B	3,3	T2	B	14,0
Deska „V"		T3, 4	E	10,0		E	20,6
T3,4	E	2,8		C	5,8	T3	B	24,0
	C	3,0		B	4,8		C	13,0
T5,6	E	13,8	T5, 6	E	22,7	Modul „E"		
	C	15,2		C	11,5	T1,T2	E	18,0
T7,8	E	13,8					C	0,6
	C	15,2						
T9,10	E	2,4	Modul „S"					
	C	0,55	T1	E	2,8	Modul „O"		
T11,12	E	11,2		C	0,7	T1	C	12,0
	C	14,6	T3	E	21,0			
T51	E	18,3		C	2,6			
	C	20,0	T4	E	22,2	Deska „V"		
Měření bez zát.				C	1,5	30101, 30114		
						9,53	0,4	

Jednotlivé desky s moduly mají samostatné poziční číslování součástí vždy od 1. (dvoukanálových jednotek (desky „V", „Z", „S" a modul „E") mají součásti v levém kanálu liché poziční čísla, v pravém sudé).

Schéma zapojení základní desky „ZD" je zakreslené do schématu celkového zapojení.

- 1 – pájecí místa (spěv. vnější, dílu) pro připojení základní desky na základní desku „ZD"
- 2 – dotykové kolíky pro připojení modulů do faderu, umístěné na základní desce „ZD"

Změny vyhrazeny!
OTS To-Pt 10.88

MAGNETOFON TESLA CM 130 hi-fi stereo
ZAPOJENÍ DESEK A MODULŮ